SECADOR DE MÃOS
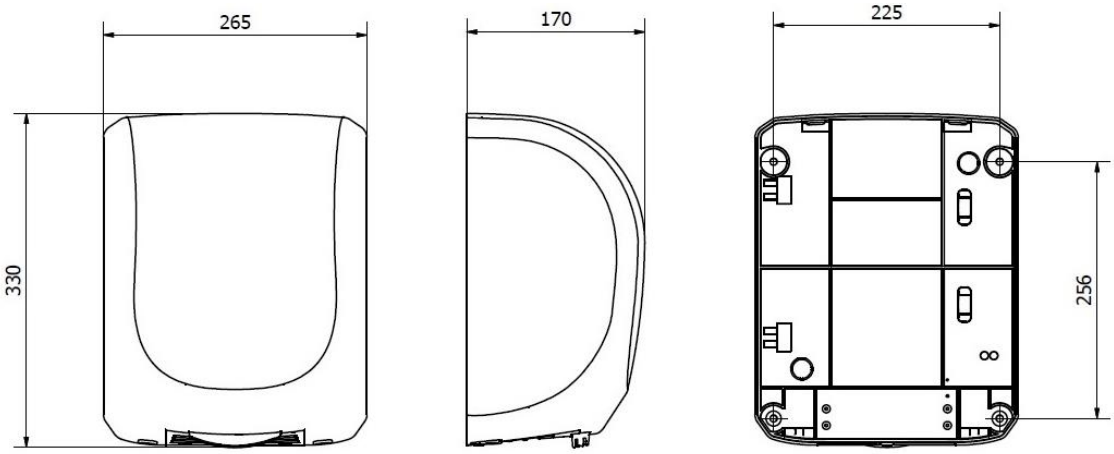
REF. UT- AA19600
Secador de mão automático
Accionamento por sensor e funciona sem se desligar num tempo máximo de 2 minutos.
Consumo: 6,1A
Motor: 750W
Resistência calorífica: 650W
Potência Total: 1400W
Caudal de Ar: 220m3/h
Rotações por minuto: 23.000rpm
Tensão: 230v. AC 50Hz
Temperatura do ar: 40ºC
Ruido: 75dB
Classe: II
IP:23
Peso:3,990 kg
Dimensões: 330 x 265 x 170 mm