PORTA PIAÇABA
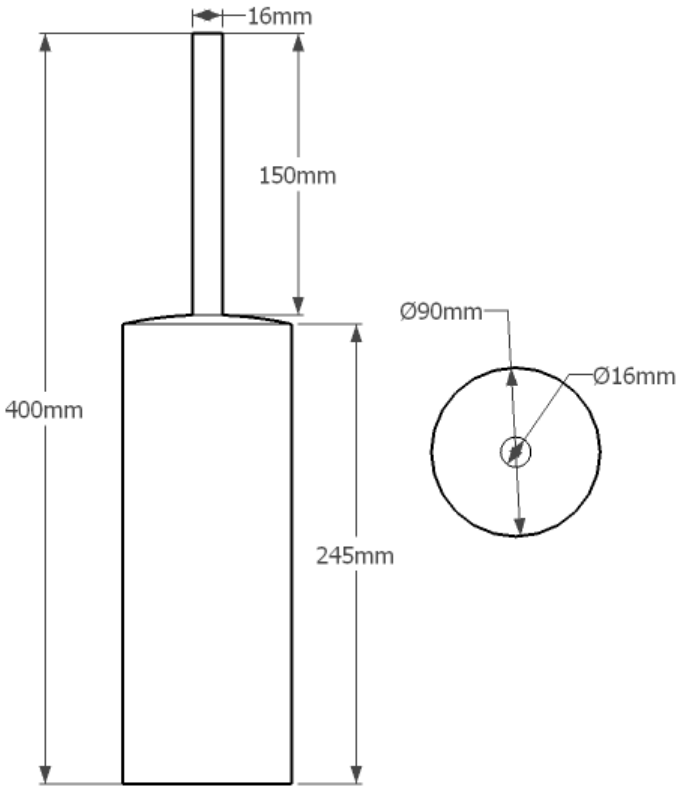
REF. UT-AB169B
Porta piaçaba
Colocação: chão (*solo*)
Material: aço inox AISI 304 com 1,5 mm
Acabamento: polido
Piaçaba: preto
Dimensões: Ø90x400 mm