ACESSÓRIOS
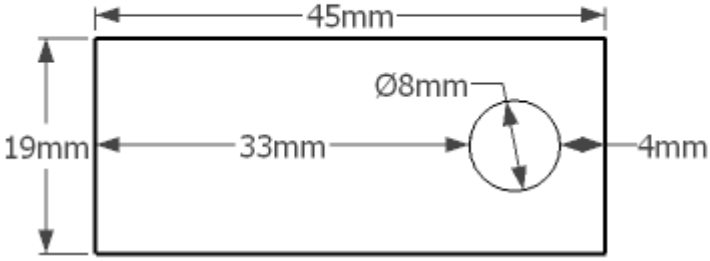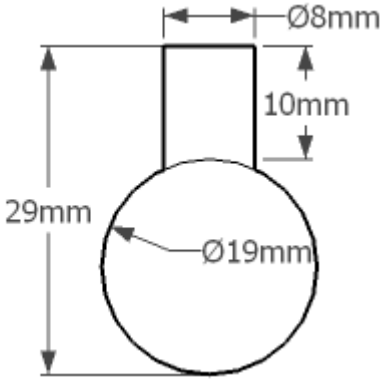
UT-AB506
Cabide
Fixação oculta
Montagem: parede (*1x parafuso incluído*)
Material: aço inox AISI 304
Acabamento: escovado
Dimensões: Ø19x45 mm