BASE DE DUCHE

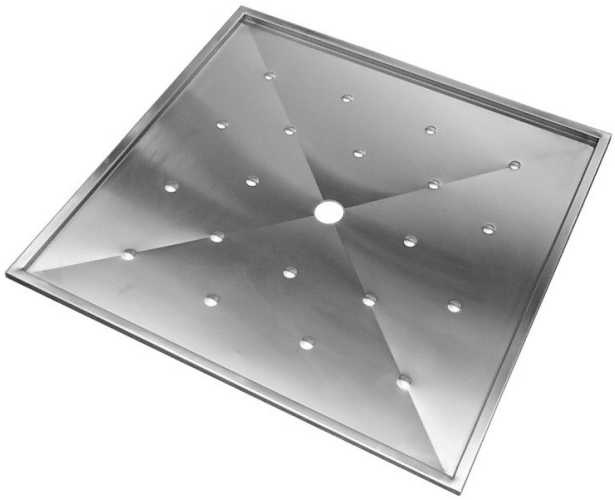
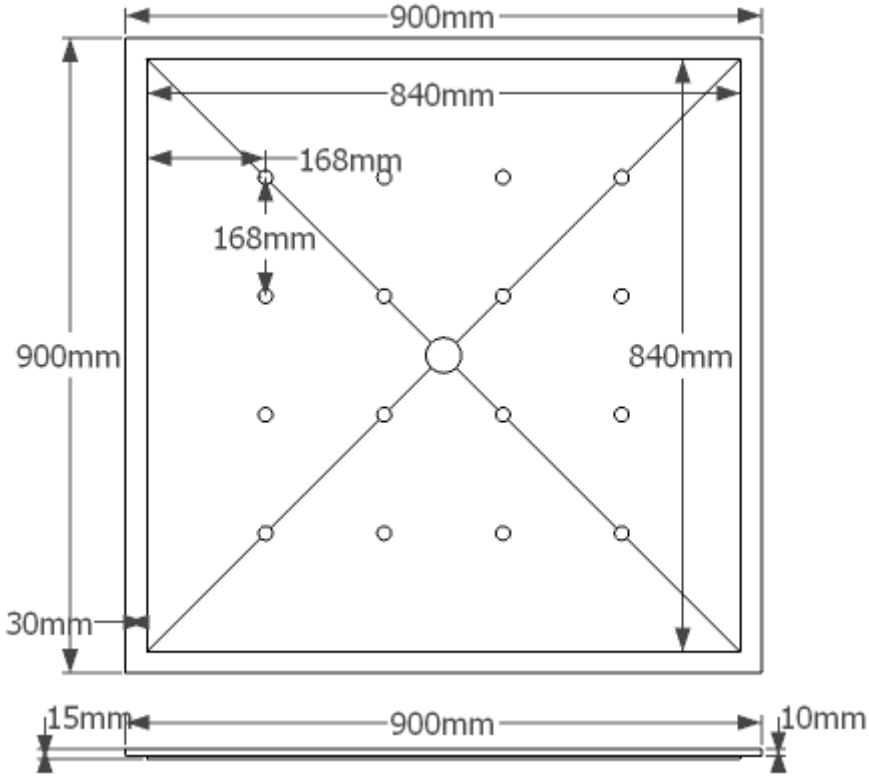
UT-AD90
Base de duche
Para sanitários de mobilidade reduzida
Com pavimento anti-derrapante
Montagem: encastrar no chão
Material: aço inox AISI 304
Acabamento: escovado
Saída esgoto: Ø50 mm
Dimensões: 900x900x15 mm
Possibilidade de fabricar à medida do cliente