DISPENSADOR DE TOALHAS
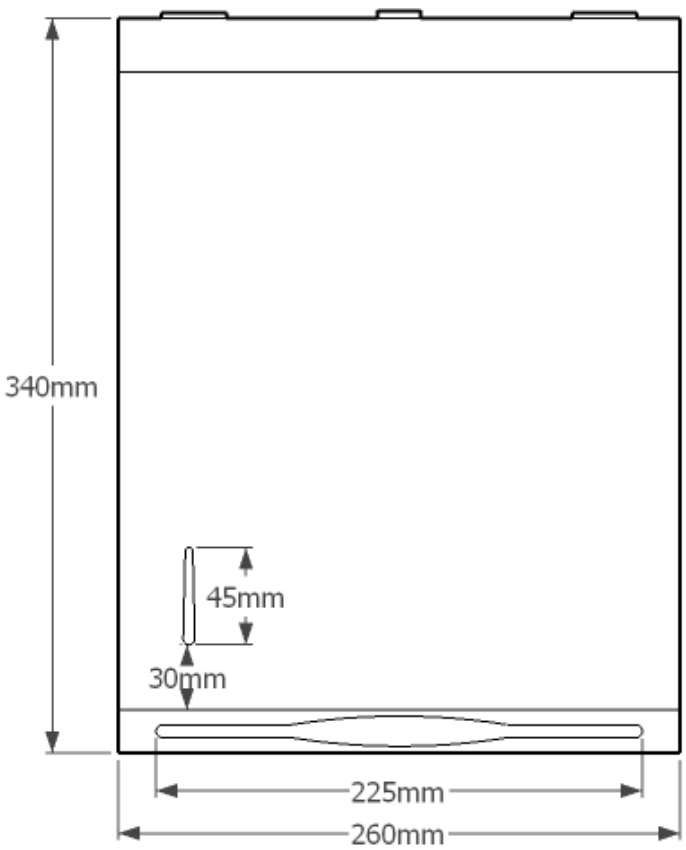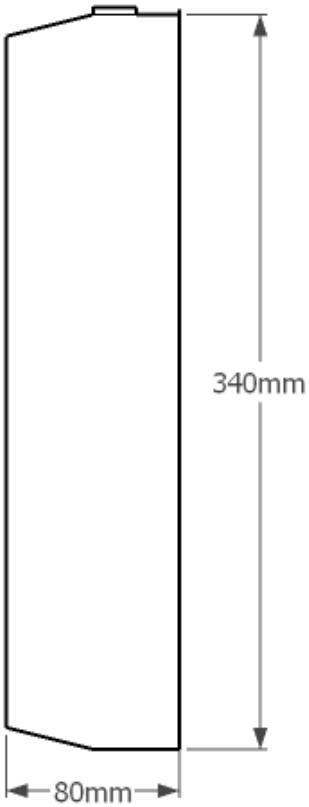
REF. UT-DP715SR
Dispensador de toalhas de mão **rosa**
Aço inox *anodizado* **escovado** AISI 304
Com fechadura e visor de nível
Capacidade: 400-550 folhas
Espessura chapa: 1mm
Dimensões: 340x260x80 mm