DOSEADOR SABÃO AUTOMÁTICO
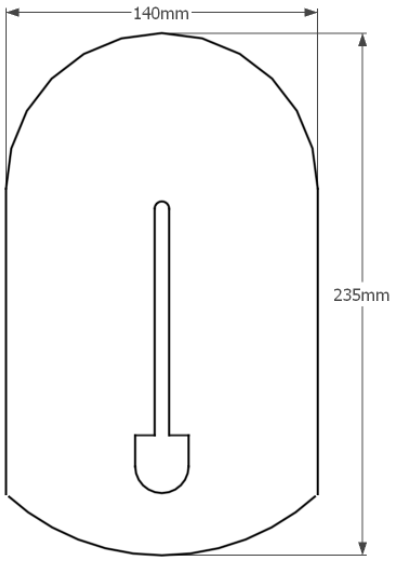
REF. UT-DS3197
Doseador de sabão automático de sensor
Com visor de nível e fechadura
Ideal para uso: hospitalar (*desinfectantes*), hotelaria (*gel banho, shampoo, sabonete, etc.*), locais públicos, outros locais que requeiram uso sem contacto
Montagem: parede (*4x parafusos incluidos*)
Material: plástico ABS branco
Depósito: plástico ABS hermeticamente fechado
Alimentação: 4x pilhas 1.5V tipo AA
Dosagem: 1 ml cada utilização (*1100x usos por depósito*)
Capacidade: 1100 ml
Dimensões: 140x107x235 mm