FONTE DE ÁGUA

Ref. UT-DV2JR

Fonte de água em aço inox AISI304. Desenho circular de fácil limpeza e adequado para locais públicos pois não tem arestas. Ligação à rede de água. Torneira com pulsador manual.
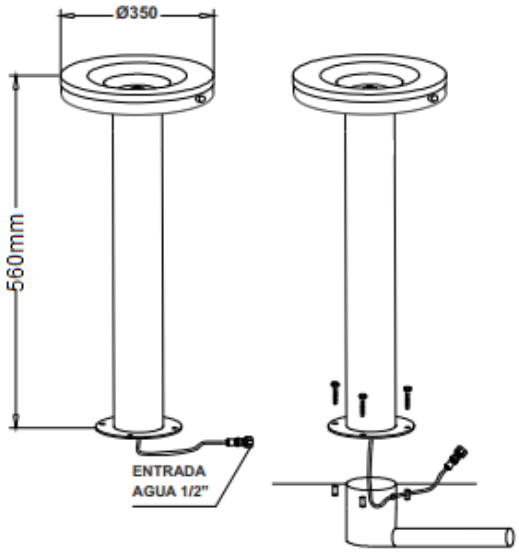
Dimensões: Ø350x 560mm