SECADOR DE CABELO
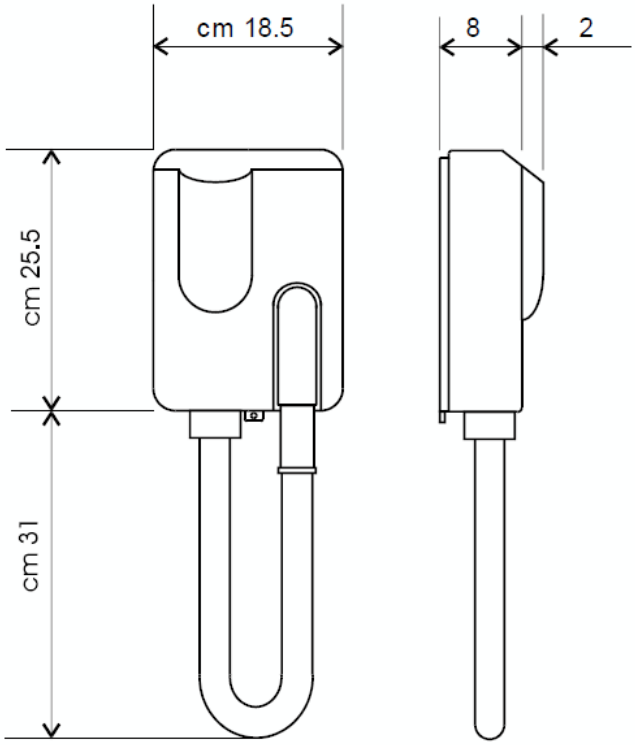
UT-EP114T
Secador cabelo
Com temporizador que desliga o aparelho após 8 min. de funcionamento continuo
Montagem: parede (*3x parafusos incluídos*)
Material: plástico ABS (*não inflamável*) branco
Potência: 1000 W
Consumo: 4,35 A
Voltagem: 220-240 V ~ 50/60 Hz
Índice de protecção eléctrica: Class II
Classificação à prova de água: IPX4
Fluxo de ar: 80 m^3/h (*22 L/s*)
Nível de ruído: 65 dB
Dimensões: 255x185x80 mm (*medidas sem tubo*)