LAVA-MÃOS

REF. UT-LM11
Lava mãos de fixação à parede
Aço inox escovado com parede dupla
Dimensões: 450x470x250 mm

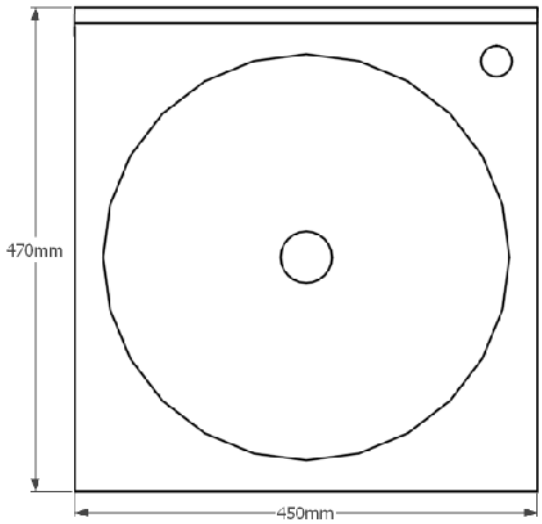

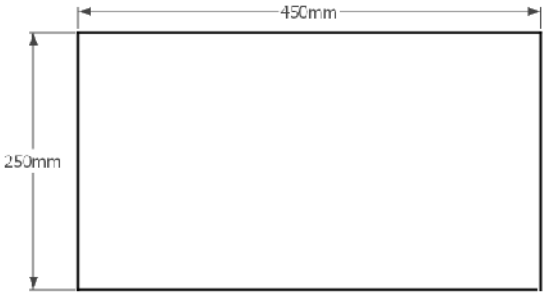

Invictagel, lda
Rua Manuel Gonçalves Lage, 510
4425-122 ÁGUAS SANTAS