LAVA-MÃOS
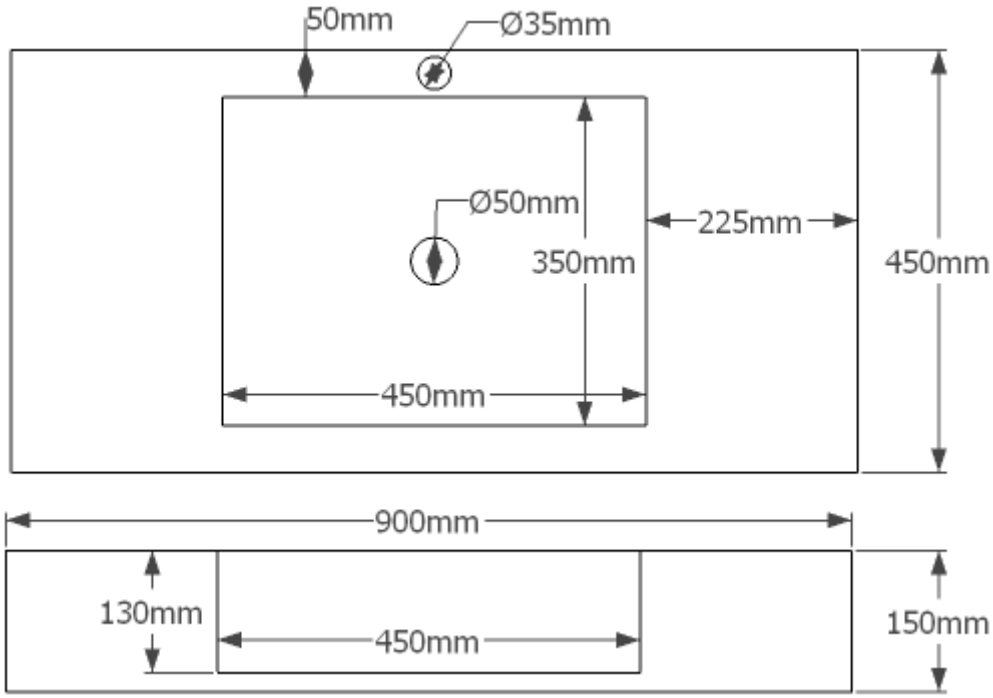
UT-LM13
Lavatório
Montagem: bancada (*pousar*) de parede
Material: aço inox AISI 304
Acabamento: escovado
Furo esgoto: Ø50 mm
Furo torneira: Ø35 mm (*torneira*) ou Ø25 mm (*bica*) – ou sem furo
Dimensões: 900x450x150 mm