LAVATÓRIO PAREDE
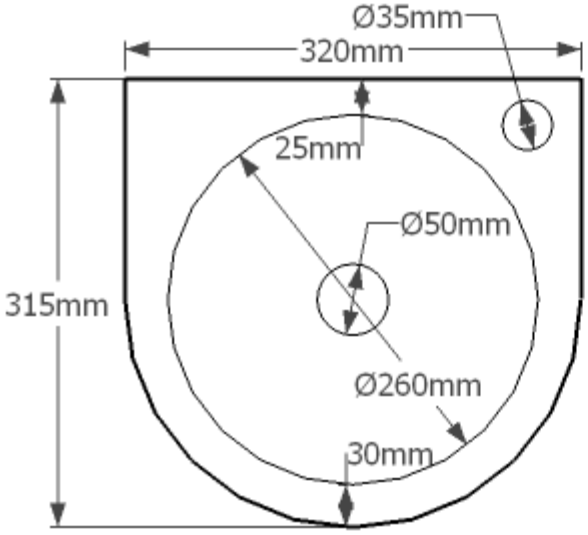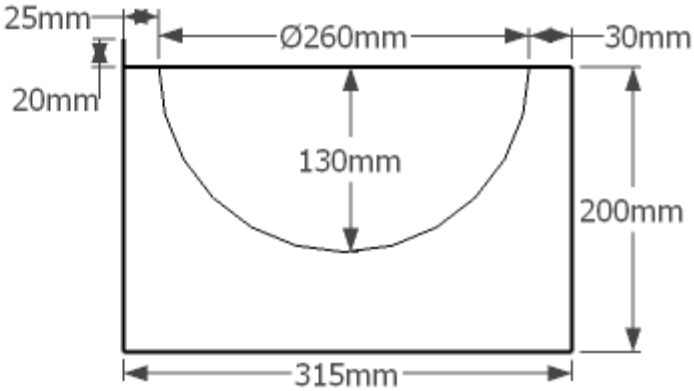
UT-LM25C
Lavatório
Montagem: parede (*4x parafusos*)
Material: aço inox AISI 304
Acabamento: polido
Dimensão do pio: Ø260 mm
Furo esgoto: Ø50 mm
Furo ladrão: Ø30 mm
Furo torneira: Ø35 mm (*torneira*) ou Ø25 mm (*bica*) esquerda, direita ou sem furo
Dimensões: 320x315x200 mm
(*sifão e válvula com tropline vendido em separado*)
(*torneira não incluída*)