LAVATÓRIO DE CANTO
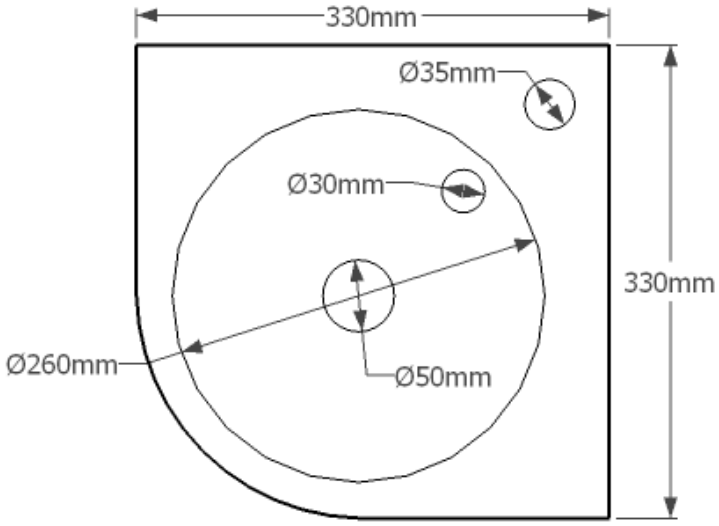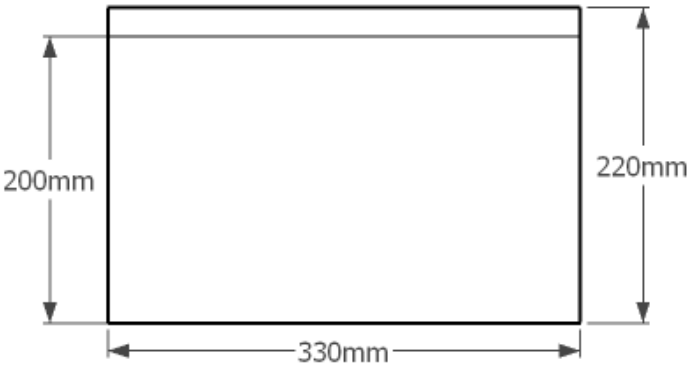
UT-LM37C
Lavatório de canto
Montagem: parede (*4x parafusos*)
Material: aço inox AISI 304
Acabamento: polido
Furo esgoto: Ø50 mm
Furo ladrão: Ø30 mm
Furo torneira: Ø35 mm – ou sem furo
Dimensão do pio: Ø260 mm
Dimensões: 330x330x200 mm
(*torneira não incluída*)
(*sifão e tropline vendido em separado*)