LAVA-MÃOS
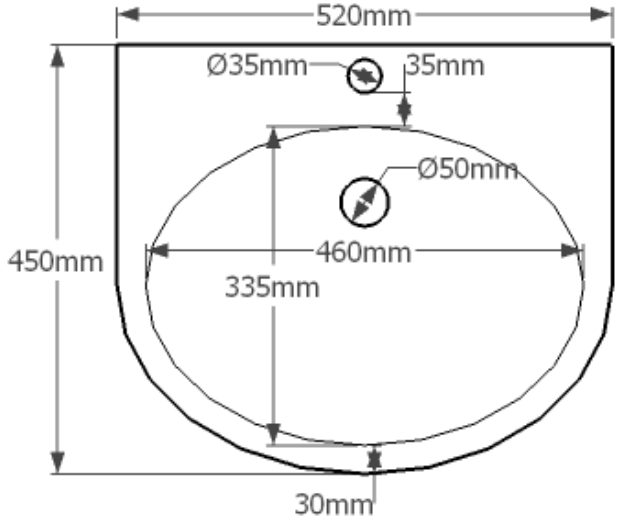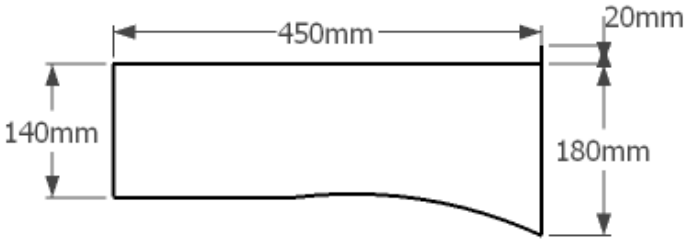
UT-LM72B
Lavatório
Montagem: parede (*4x parafusos*)
Material: aço inox AISI 304
Acabamento: polido
Furo ladrão: Ø33 mm
Saída esgoto: Ø50 mm
Furo torneira: Ø35 mm (*misturadora*)
Dimensões: 520x450x180 mm
(*torneira vendida em separado*)
(*válvula com tropline e sifão vendido em separado*)