LAVA-MÃOS INDUSTRIAL
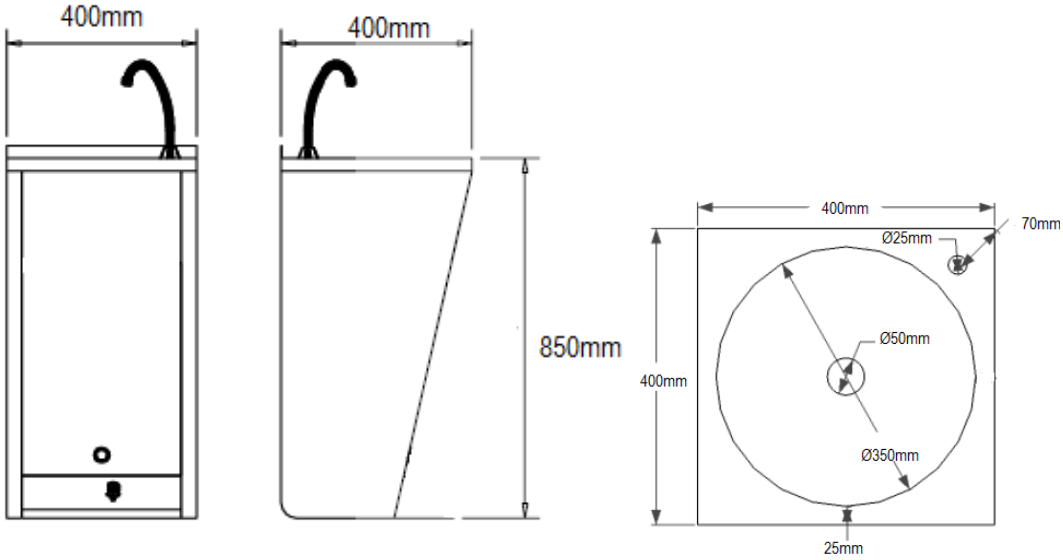
REF. UT-LM783
Lava-mãos industrial de pé fabricado em aço inox escovado AISI304
Corpo (lateais e frente) em 0,8mm e tampo de 1mm. Sem costas.
Opção de fixação do esgoto à parede ou ao solo.
Fornecido com bica, sifão, válvula, tubo flexível de 900mm ligação da torneira à bica.
Dimensões: 400x400x850mm
Dimensões da Cuba: Ø360x120mm