LAVA PÉS

REF. UT-LP02
Lava pés
Aço inox escovado AISI 304
Dimensões exteriores: 545x540x500mm
(*Possibilidade de fabricar à medida do cliente*)

Vista de cima

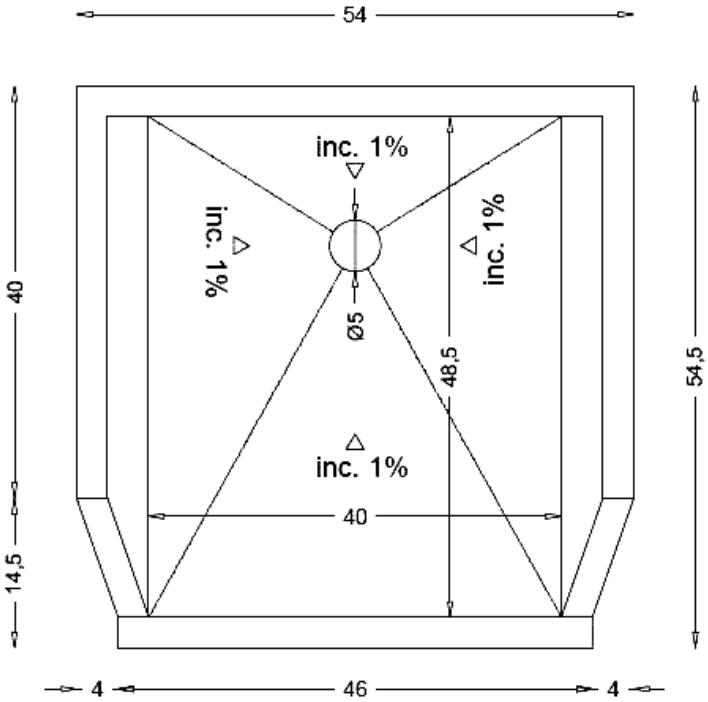

Vista de lado

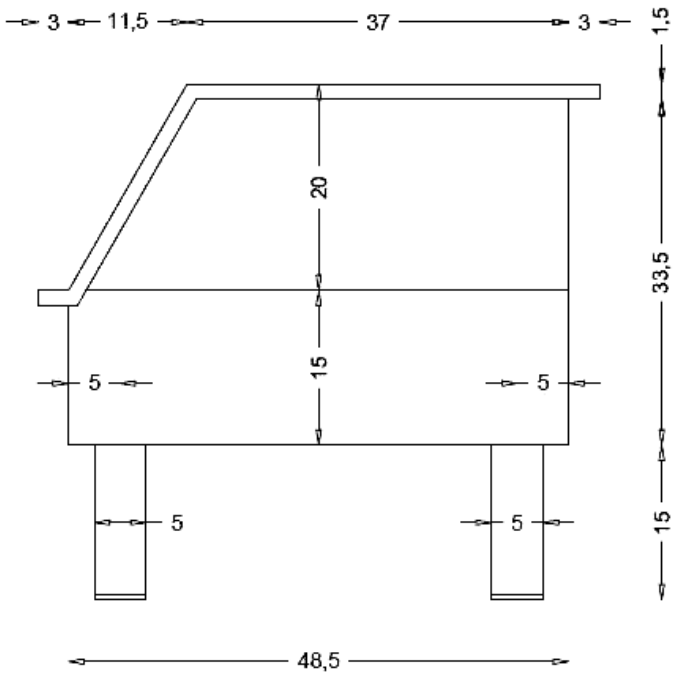

Medidas em centimetros