CONTENTOR HIGIÉNICO
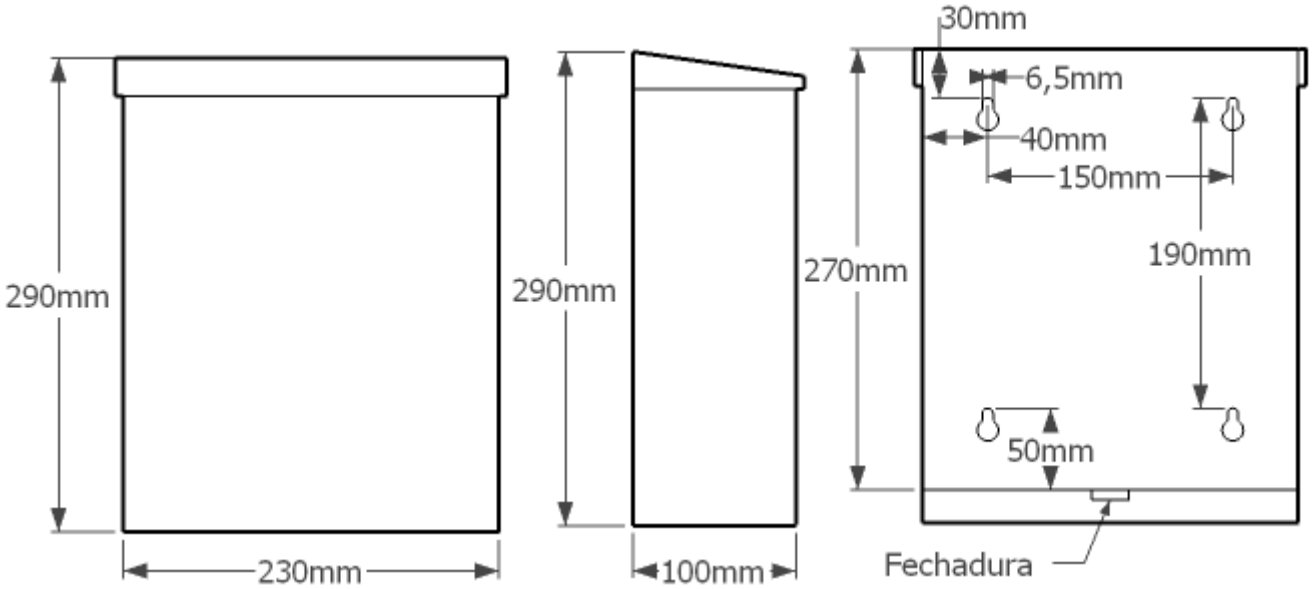
UT-PC910
Contentor higiénico
Com tampa, e abertura com fecho por baixo, para despejo e limpeza
Montagem: parede (*4x parafusos incluídos*)
Material: aço inox AISI 304
Acabamento: escovado
Altura do chão recomendada: 450 mm
Capacidade: 7,5 L
Dimensões: 290x100x230 mm