PIO DE SOLDAR

REF.: UT-PS263
Pio quadrado para soldar
Aço inox de 1mm espessura
Furo: Ø95mm
Aba: 20mm
Dimensões Internas: 330x330x200 mm
Dimensões Externas: 370x370x200 mm

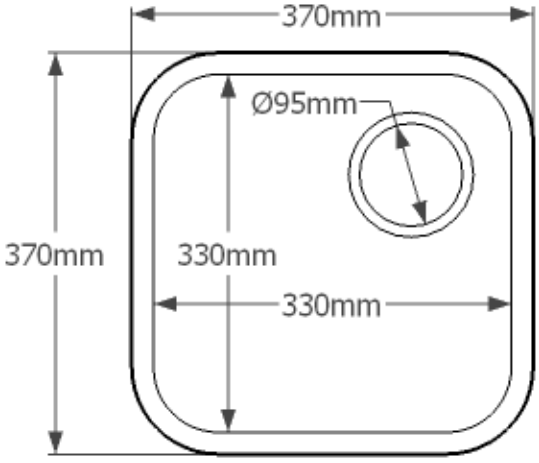

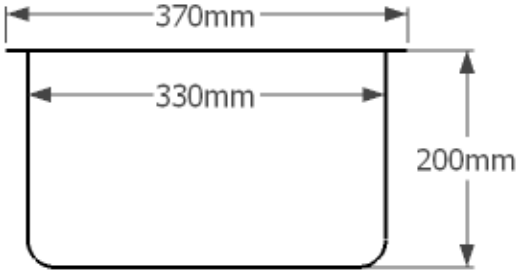

Invictagel, Lda
Rua Manuel Gonçalves Lage, 510
4425-122 ÁGUAS SANTAS