PIO DE SOLDAR

REF.: UT-PS315
Pio quadrado para soldar
Aço inox de 1mm espessura
Furo: Ø95mm
Aba: 20mm
Dimensões Internas: 325x300x150 mm
Dimensões Externas: 365x340x150 mm

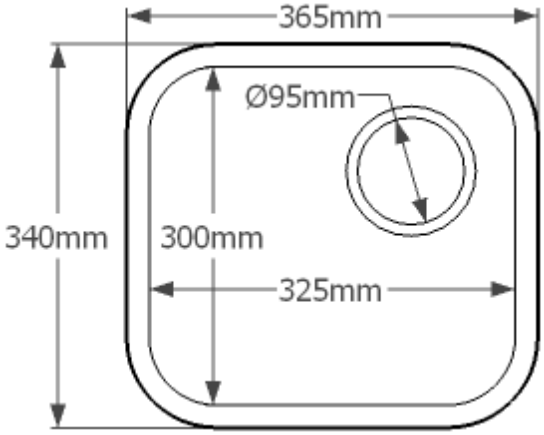

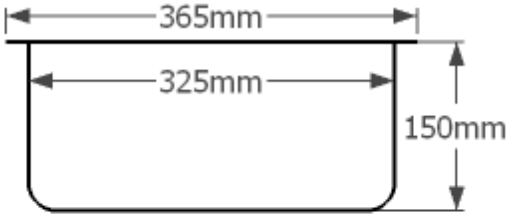

Invictagel, Lda
Rua Manuel Gonçalves Lage, 510
4425-122 ÁGUAS SANTAS