URINOL COLECTIVO

REF. UT-UC3029
Urinol colectivo em aço inox escovado
Dimensões: 900x240x545 mm

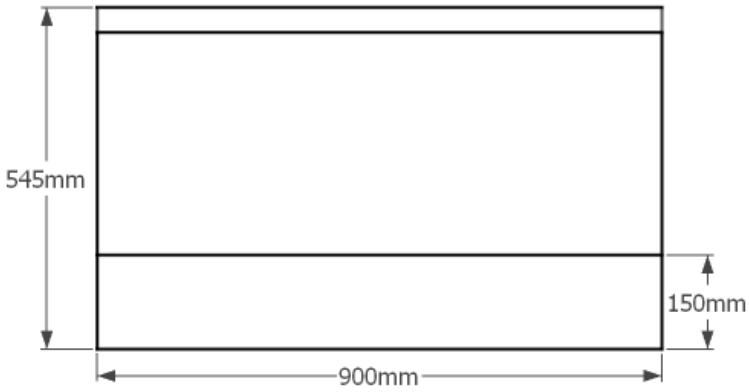

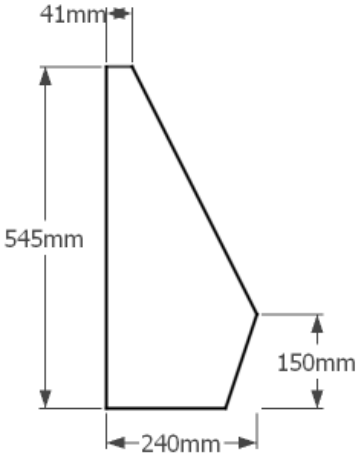

Invictagel, lda
Rua Manuel Gonçalves Lage, 510
4425-122 ÁGUAS SANTAS