DISPENSADOR DE PAPEL HIGIÉNICO
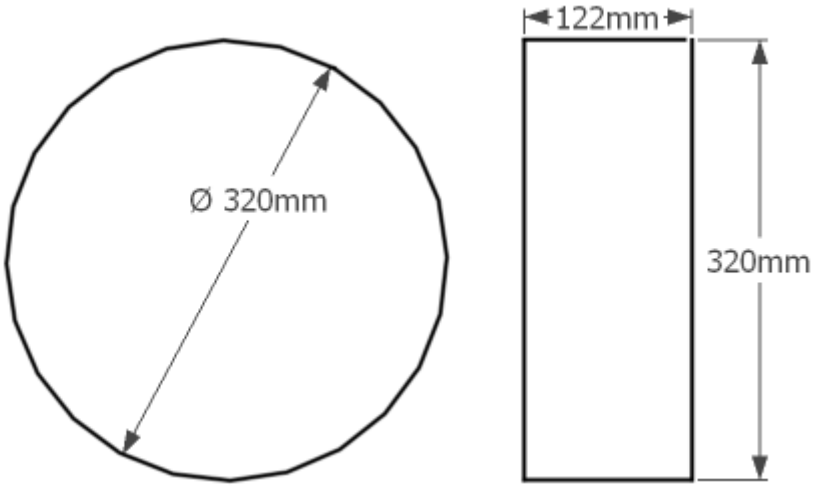
REF. UT-DP848
Dispensador de papel higiénico cuádruple
Acero inoxidable satinado, con visor de contenido y llave de seguridad
Capacidad: 4 rollos convencionales
Dimensiones: Ø320x122 mm