DOSIFICADOR DE JABÓN DE USO HOSPITALARIO
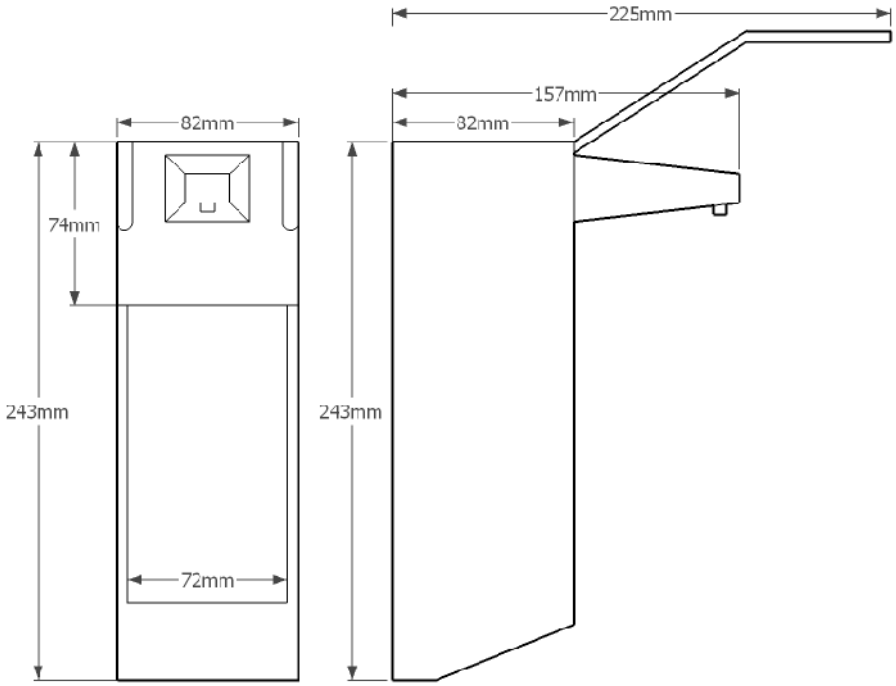
REF. UT-DS200
Dosificador de jabón de uso hospitalario
Cuerpo de aluminio (*2mm*), botella en polietileno translucido (*esterilizable*)
Capacidad: 500 ml
Dimensiones: 243x225x82 mm